印ろう付き丸フランジ形 ユニット

UCFC形

止めねじ付き
円筒穴形

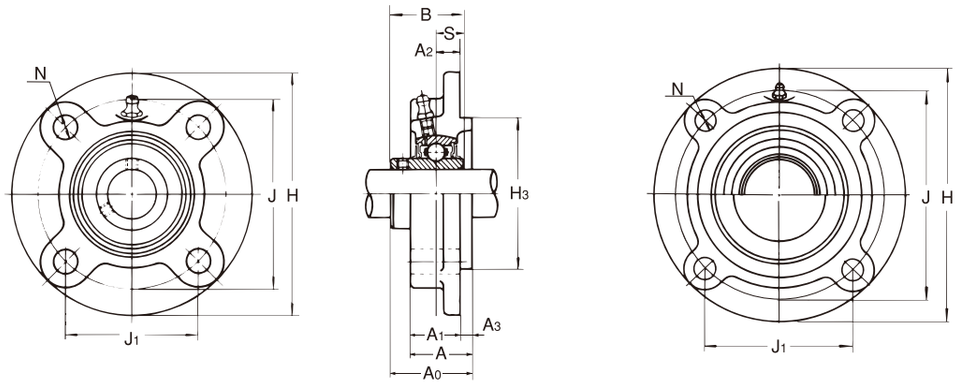

鋼板製カバー付き

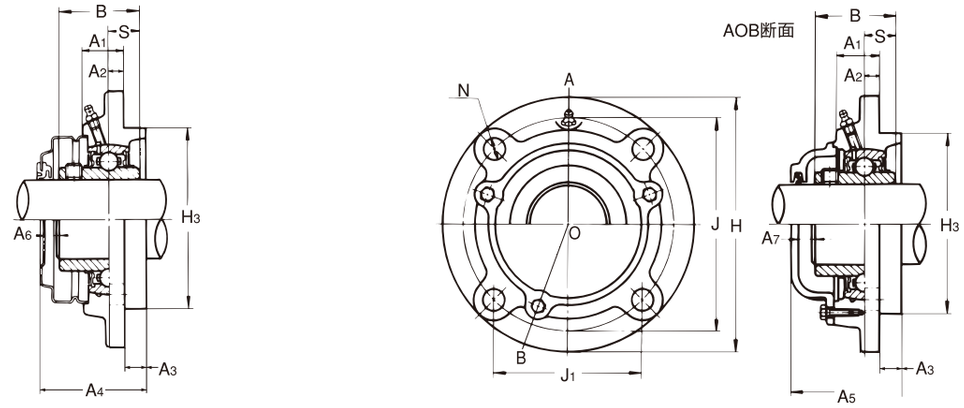

鋳鉄製カバー付き

軸径:12~70mm

軸径 (mm)	ユニットの呼び番号	主要寸法(mm) H	A1	J	J1	N	A2	A3	A	H3	A0	B	S	A4	A5	A6	A7	取付けボルトの呼び
12	UCFC201	100	20.5	78	55.1	12	10	5	25.5	62	33.3	31	12.7	43	46	8	6	M10
15	UCFC202	100	20.5	78	55.1	12	10	5	25.5	62	33.3	31	12.7	43	46	8	6	M10
17	UCFC203	100	20.5	78	55.1	12	10	5	25.5	62	33.3	31	12.7	43	46	8	6	M10
20	UCFC204	100	20.5	78	55.1	12	10	5	25.5	62	33.3	31	12.7	43	46	8	6	M10
25	UCFC205	115	21	90	63.6	12	10	6	27	70	35.8	34.1	14.3	47	51	9	9	M10
	UCFCX05	111	24	92	65	9.5	10	6	30	76	38.2	38.1	15.9	49	—	9	—	M 8
30	UCFC206	125	23	100	70.7	12	10	8	31	80	40.2	38.1	15.9	51	55	9	8	M10
	UCFCX06	127	22.5	105	74.2	12	8	9.5	32	85	42.9	42.9	17.5	53	—	8	—	M10
35	UCFC207	135	26	110	77.8	14	11	8	34	90	44.4	42.9	17.5	54	59	8	8	M12
	UCFCX07	133	26	111	78.5	12	9	11	37	92	50.2	49.2	19	59	—	7	—	M10
40	UCFC208	145	26	120	84.8	14	11	10	36	100	51.2	49.2	19	62	66	10	8	M12
	UCFCX08	133	26	111	78.5	12	9	11	37	92	50.2	49.2	19	61	—	10	—	M10
45	UCFC209	160	26	132	93.2	16	10	12	38	105	52.2	49.2	19	63	67	10	8	M14
	UCFCX09	155	25	130	91.9	14	8	12	37	108	52.6	51.6	19	64	—	10	—	M12
50	UCFC210	165	28	138	97.6	16	10	12	40	110	54.6	51.6	19	66	71	9	10	M14
	UCFCX10	162	25	136	96.2	14	7	16	41	118	56.4	55.6	22.2	67	—	9	—	M12
55	UCFC211	185	31	150	106.1	19	13	12	43	125	58.4	55.6	22.2	69	75	9	10	M16
	UCFCX11	180	26	152	107.5	16	4	22	48	127	65.7	65.1	25.4	76	—	9	—	M14
60	UCFC212	195	36	160	113.1	19	17	12	48	135	68.7	65.1	25.4	80	86	10	11	M16
	UCFCX12	194	33	165	116.7	16	11	20	53	140	70.7	65.1	25.4	83	—	11	—	M14
65	UCFC213	205	36	170	120.2	19	16	14	50	145	69.7	65.1	25.4	81	89	10	13	M16
	UCFCX13	194	33	165	116.7	16	11	20	53	140	75.4	74.6	30.2	—	—	—	—	M14
70	UCFC214	215	40	177	125.1	19	17	14	54	150	75.4	74.6	30.2	—	98	—	16	M16
	UCFCX14	222	36	190	134.3	19	14	20	56	164	78.5	77.8	33.3	—	—	—	—	M16

備考 1. 適用軸受の主要寸法は152,153ページに示す。
2. グリースニップルは、軸受の内径番号13以下を1/4-28UNF、軸受の内径番号14以上をPF1/8としている。
3. 軸径インチ寸法のものは168,169ページに示す。

軸受 呼び番号	基本定格荷重(kN) Cr	Cor	標準軸受箱の呼び番号	鋼板製カバー付きユニットの呼び番号 (ゴムシール付きカバー(軸端カバー))	鋳鉄製カバー付きユニットの呼び番号 (ゴムシール付きカバー(軸端カバー))	ユニットの質量(kg) 標準	鋼板製カバー付き	鋳鉄製カバー付き
UC201	12.8	6.6	FC204	UCFC201C(E)	CUCFC201C(CE)	0.89	0.92	1.2
UC202	12.8	6.6	FC204	UCFC202C(E)	CUCFC202C(CE)	0.87	0.90	1.2
UC203	12.8	6.6	FC204	UCFC203C(E)	CUCFC203C(CE)	0.86	0.89	1.2
UC204	12.8	6.6	FC204	UCFC204C(E)	CUCFC204C(CE)	0.84	0.87	1.2
UC205	14	7.9	FC205	UCFC205C(E)	CUCFC205C(CE)	0.97	0.97	1.5
UCX05	19.6	11.3	FCX05	※UCFCX05C(E)	—	1.1	1.2	—
UC206	19.6	11.3	FC206	UCFC206C(E)	CUCFC206C(CE)	1.18	1.18	2.0
UCX06	25.9	15.4	FCX06	※UCFCX06C(E)	—	1.5	1.6	—
UC207	25.9	15.4	FC207	UCFC207C(E)	CUCFC207C(CE)	1.55	1.65	2.4
UCX07	29.3	17.9	FCX07	※UCFX07C(E)	—	1.8	1.9	—
UC208	29.3	17.9	FC208	UCFC208C(E)	CUCFC208C(CE)	1.85	1.85	2.8
UCX08	33	20.5	FCX08	※UCFCX08C(E)	—	1.8	1.9	—
UC209	33	20.5	FC209	UCFC209C(E)	CUCFC209C(CE)	2.42	2.52	3.1
UCX09	35.5	23.2	FCX09	※UCFCX09C(E)	—	2.5	2.6	—
UC210	35.5	23.2	FC210	UCFC210C(E)	CUCFC210C(CE)	2.71	2.91	4.2
UCX10	43	29.4	FCX10	※UCFCX10C(E)	—	2.86	3.06	—
UC211	43	29.4	FC211	UCFC211C(E)	CUCFC211C(CE)	3.6	4.0	5.0
UCX11	52.5	36.1	FCX11	※UCFCX11C(E)	—	4.0	4.2	—
UC212	52.5	36.1	FC212	UCFC212C(E)	CUCFC212C(CE)	4.55	4.75	6.0
UCX12	57.5	40	FCX12	※UCFCX12C(E)	—	4.6	4.9	—
UC213	57.5	40	FC213	UCFC213C(E)	CUCFC213C(CE)	5.11	5.31	7.0
UCX13	62	44	FCX13	—	—	5.08	—	—
UC214	62	44	FC214	—	CUCFC214C(CE)	6.4	—	8.2
UCX14	66	48.2	FCX14	—	—	7.4	—	—

4. 「カバー付きユニットの呼び番号」

鋼板製カバー付き { ゴムシール付きカバー:UCFC210C
軸端カバー :UCFC210E }

鋳鉄製カバー付き { ゴムシール付きカバー:CUCFC210C
軸端カバー :CUCFC210CE }