印ろう付き角フランジ 形ユニット

UCFS形

止めねじ付き
円筒穴形

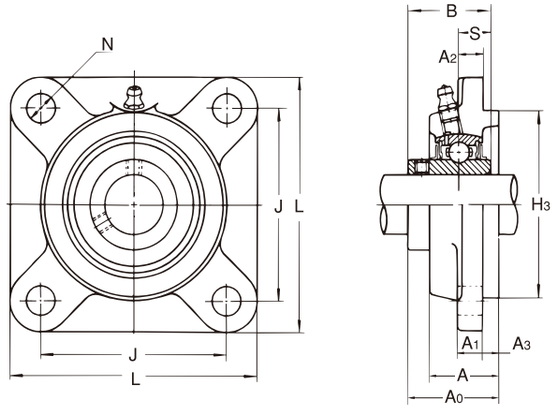

軸径:25~140mm

軸径 (mm)	ユニットの呼び番号	主要寸法(mm) L	A	J	N	A1	A2	A3	H3	A0	B	S	A5	A7	取付けボルトの呼び
25	**UCFS305**	110	29	80	16	13	9	7	80	39	38	15	55	10	M14
30	**UCFS306**	125	32	95	16	15	10	8	90	44	43	17	60	10	M14
35	**UCFS307**	135	36	100	19	16	11	9	100	49	48	19	65	10	M16
40	**UCFS308**	150	40	112	19	17	13	10	115	56	52	19	73	11	M16
45	**UCFS309**	160	44	125	19	18	14	11	125	60	57	22	78	12	M16
50	**UCFS310**	175	48	132	23	19	16	12	140	67	61	22	85	12	M20
55	**UCFS311**	185	52	140	23	20	17	13	150	71	66	25	90	13	M20
60	**UCFS312**	195	56	150	23	22	19	14	160	78	71	26	98	14	M20
65	**UCFS313**	208	58	166	23	22	15	18	175	78	75	30	103	17	M20
70	**UCFS314**	226	61	178	25	25	18	18	185	81	78	33	106	17	M22
75	**UCFS315**	236	66	184	25	25	21	18	200	89	82	32	114	17	M22
80	**UCFS316**	250	68	196	31	27	18	20	210	90	86	34	115	17	M27
85	**UCFS317**	260	74	204	31	27	24	20	220	100	96	40	126	18	M27
90	**UCFS318**	280	76	216	35	30	24	20	240	100	96	40	128	20	M30
95	**UCFS319**	290	94	228	35	30	39	20	250	121	103	41	149	20	M30
100	**UCFS320**	310	94	242	38	32	39	20	260	125	108	42	154	21	M33
105	**UCFS321**	310	94	242	38	32	39	20	260	127	112	44	156	21	M33
110	**UCFS322**	340	96	266	41	35	35	25	300	131	117	46	165	26	M36
120	**UCFS324**	370	110	290	41	40	35	30	330	140	126	51	175	25	M36
130	**UCFS326**	410	115	320	41	45	35	30	360	146	135	54	180	24	M36
140	**UCFS328**	450	125	350	41	55	45	30	400	161	145	59	195	24	M36

備考 1. ※印のユニットをご採用の場合は、ASAHI にご相談ください。
2. 適用軸受の主要寸法は152,153ページに示す。
3. グリースニップルは、軸受の内径番号13以下を1/4-28UNF、軸受の内径番号14以上をPF1/8としている。
4. 軸径インチ寸法のものは168,169ページに示す。

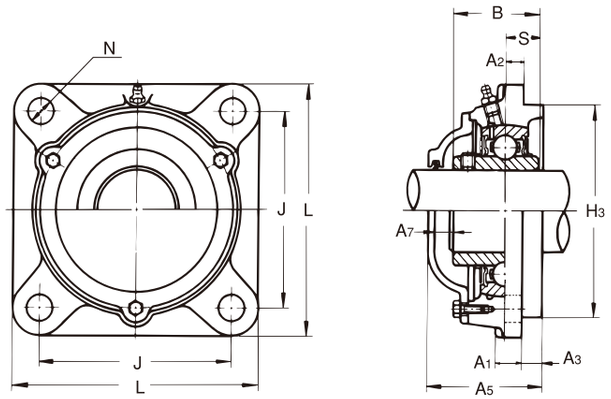

鋳鉄製カバー付き

軸受 呼び番号	基本定格荷重(kN) Cr	Cor	標準軸受箱の呼び番号	鋳鉄製カバー付きユニットの呼び番号 ゴムシール付きカバー(軸端カバー)	ユニットの質量(kg) 標準	鋳鉄製カバー付き
UC305	21.3	10.9	FS305	※*CUCFS305C(CE)*	1.4	1.7
UC306	26.8	15	FS306	**CUCFS306C(CE)**	1.9	2.3
UC307	33.5	19.2	FS307	**CUCFS307C(CE)**	2.4	2.8
UC308	40.5	23.9	FS308	**CUCFS308C(CE)**	3.3	3.8
UC309	51.5	29.5	FS309	**CUCFS309C(CE)**	4.0	4.8
UC310	61.5	38.2	FS310	**CUCFS310C(CE)**	5.3	6.1
UC311	71.5	44.8	FS311	**CUCFS311C(CE)**	5.53	8.2
UC312	81.5	52	FS312	**CUCFS312C(CE)**	6.82	8.5
UC313	92.5	59.7	FS313	**CUCFS313C(CE)**	8.24	10.6
UC314	104	68	FS314	**CUCFS314C(CE)**	10.12	13.0
UC315	114	76.9	FS315	**CUCFS315C(CE)**	12.08	15.5
UC316	123	86.4	FS316	**CUCFS316C(CE)**	14.00	17.6
UC317	132	96.5	FS317	**CUCFS317C(CE)**	15.98	20.7
UC318	143	107.2	FS318	**CUCFS318C(CE)**	19.85	24.9
UC319	153	118.4	FS319	**CUCFS319C(CE)**	23.9	27.4
UC320	173	140.4	FS320	**CUCFS320C(CE)**	26.79	33.9
UC321	183	153.1	FS321	**CUCFS321C(CE)**	28.5	35.7
UC322	205	178.8	FS322	**CUCFS322C(CE)**	36.35	43.6
UC324	207	184.8	FS324	**CUCFS324C(CE)**	50.6	58.6
UC326	229	214.3	FS326	**CUCFS326C(CE)**	67.8	75.7
UC328	255	246	FS328	**CUCFS328C(CE)**	96.3	100

5. 「カバー付きユニットの呼び番号例」

鋳鉄製カバー付き { ゴムシール付きカバー:**CUCFS310C**
軸端カバー :**CUCFS310CE**