UCPA形

止めねじ付き
円筒穴形

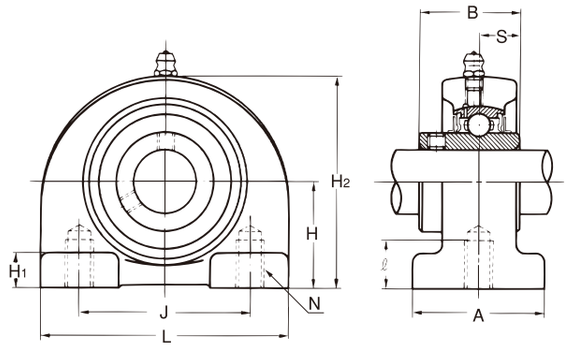

軸径:12～50mm

軸径 (mm)	ユニットの呼び番号	主要寸法（mm） H	L	A	J	N	ℓ	H1	H2	B	S
12	UCPA201	30.2	76	38	52	M10×1.5	12	8	62	31	12.7
15	UCPA202	30.2	76	38	52	M10×1.5	12	8	62	31	12.7
17	UCPA203	30.2	76	38	52	M10×1.5	12	8	62	31	12.7
20	UCPA204	30.2	76	38	52	M10×1.5	12	8	62	31	12.7
25	UCPA205	36.5	84	38	56	M10×1.5	15	10	72	34.1	14.3
30	UCPA206	42.9	94	48	66	M14×2	18	10	84	38.1	15.9
35	UCPA207	47.6	110	48	80	M14×2	20	12	95	42.9	17.5
40	UCPA208	49.2	116	54	84	M14×2	20	12	100	49.2	19
45	UCPA209	54.2	120	54	90	M14×2	25	12	108	49.2	19
50	UCPA210	57.2	130	60	94	M16×2	25	14	116	51.6	19

軸受 呼び番号	基本定格荷重(kN) Cr	Cor	軸受箱の呼び番号	ユニットの質量 (kg)
UC201	12.8	6.6	PA204	0.55
UC202	12.8	6.6	PA204	0.53
UC203	12.8	6.6	PA204	0.52
UC204	12.8	6.6	PA204	0.50
UC205	14	7.9	PA205	0.72
UC206	19.6	11.3	PA206	1.02
UC207	25.9	15.4	PA207	1.58
UC208	29.3	17.9	PA208	1.84
UC209	33	20.5	PA209	2.06
UC210	35.5	23.2	PA210	2.44

備考 1. 適用軸受の主要寸法は152ページに示す。
2. グリースニップルは、すべて1/4−28UNFとしている。
3. 軸径インチ寸法のものは168ページに示す。